GARRA DE ELEVAÇÃO VERTICAL 78-236 GAYNER

Preço: 176.00 € + IVA

Características Principais: GARRA DE ELEVAÇÃO VERTICAL 78-236 GAYNER

GARRA DE ELEVAÇÃO VERTICAL 78-236 GAYNER

Elevação e transporte vertical de chapas de ferro, vigas, tubos, etc. O próprio peso da carga assegura a fixação. Mordentes em aço temperado com mola para evitar que a carga se solte mesmo que não exista tensão ou a carga esteja apoiada no chão. Testadas com 2x a capacidade nominal. Desenho simples e compacto.

Código: 78-236
Ref.: GEV-3,0
Abertura: 0-35mm.
Carga: 3.000 Kg.

SKU: GAYN 78-236

Categorias: GARRAS DE ELEVAÇÃO VERTICAL / HORIZONTAL
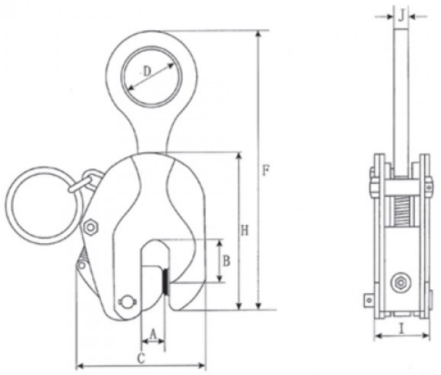
Galeria de Imagens: